SCHEMA 6

SCHEMA GESLACHTSREGISTER VAN ZERUBBABEL TOT JEZUS CHRISTUS IN HET SPOOR VAN DE MESSIAS

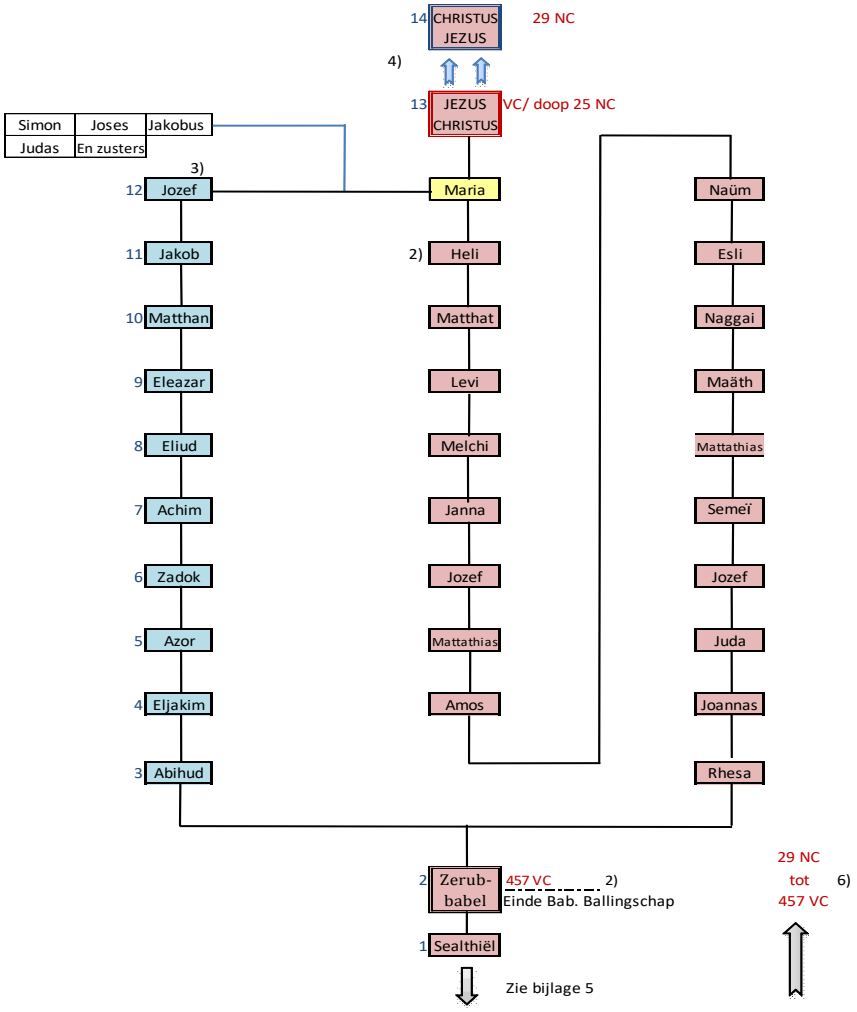

1)
Naar Mattheüs 1, Lukas 3 en Mattheüs 13. HSV

1) Mattheüs 1 vermeld het geslachtsregister via Jozef en Lukas 3 via Maria.
Mattheüs 13:55,56 vermeld de broers en zusters van de Heere Jezus.
2) Naar Jeremia 29 vers 10. Babylonische ballingschap 70 jaar.
3) In Lukas 3 zou Jozef niet de zoon maar de schoonzoon zijn van Heli.
Het zou in die tijd gebruikelijk zijn om voor de vrouw de naam van de echtgenoot te noemen. Dit is een algemeen aanvaarde uitleg.
4) Romeinen 7. Het 13e geslacht is onder de wet.
Het 14e geslacht is verheerlijkt en vrij van de wet.
5) De blauwe cijfers zijn de geslachtsaantallen zoals aangegeven in Mattheus 1:17 de 3x14 geslachten.
6) Naar de Bijbelse chronologie. Bron:
http://www.zelfbeschouwing.info/bijbeltijdlijn1.htm
De genoemde jaartallen zijn indicatief bedoeld.

Messiaslijn via Zerubbabel, Rhesa en Maria

Messiaslijn via Zerubbabel, Abihud en Jozef

Vrouwen